РСП51-1000-032 У2 Гермес (б/стекла на крюк)

Код 02903

Особенности

- Промышленный светильник с универсальным креплением и изменяемым положением лампы
- Наличие узла регулировки положения лампы позволяет получить различные виды КСС
- Ударопрочное стекло сохраняет коэффициент пропускания с течением времени
- Отражатель: алюминиевый анодированный, с высоким коэффициентом отражения
- Корпус ПРА: алюминиевый с порошковым покрытием, устойчивый к агрессивной среде
- Цветовая температура, цветопередача и световой поток определяются лампой. Лампа в комплект поставки не входит.

Цвет

По умолчанию:
Серый

Характеристики

Электрические			
Номинальная мощность	1000 Вт	**Напряжение сети**	230 ± 10% В
Частота питания	50±10% Гц	**Коэффициент мощности, не менее**	0,85
Класс защиты от поражения электрическим током	1		
Светотехнические			
Световой поток	57000 лм	**Коэффициент полезного действия**	70 %
Тип КСС	косинусная, полуширокая		
Эксплуатационные			
Тип источника света	ДРЛ	**Количество основных источников света**	1
Патрон	Е40	**Способ установки светильника**	Подвесной
Климатическое исполнение	У1	**Степень защиты светильника**	IP23
Степень защиты оптического отсека	IP23	**Тип ПРА**	Е (электромагнитный источник)
Способ крепления	на крюк	**Тип рассеивателя**	нет
Масса	14,7 кг	**Габариты ДхВ**	568x650 мм
Срок службы светильника	10 лет	**Гарантийный срок**	18 мес

Чертеж

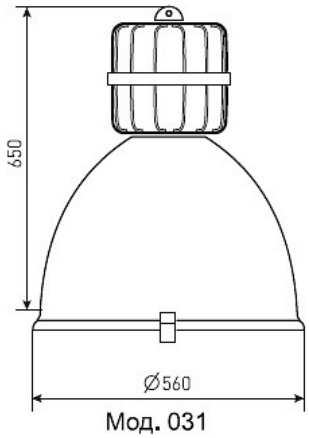

Мод. 031

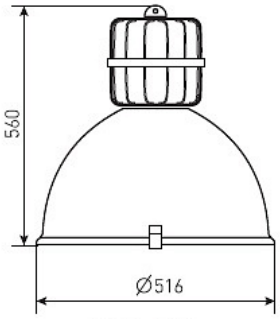

Мод. 011

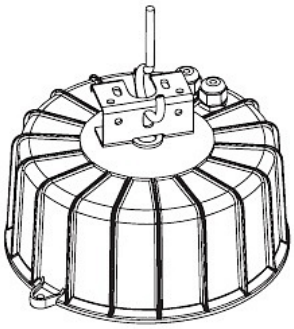

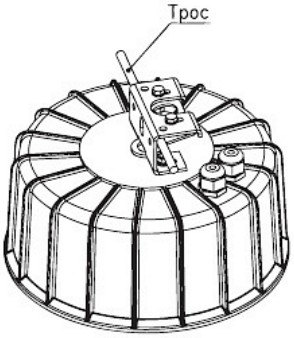

Примеры использования