GALAD Argo LED-9

Код 10618

Особенности

- Аккуратный светильник для ЖКХ с увеличенным световым потоком
- Антивандальный: выполнен из ударопрочных материалов
- Простой монтаж
- Выгодная замена устаревших светильников с ЛН и ЛЛ

Цвет

По умолчанию:
Белый

Характеристики

Электрические			
Номинальная мощность	9 Вт	**Напряжение сети**	230 ± 10% В
Частота питания	50±10% Гц	**Коэффициент мощности, не менее**	0,95
Класс защиты от поражения электрическим током	1		
Светотехнические			
Световой поток	855 лм	**Световая отдача светильника**	95 лм/Вт
Диапазон цветовой температуры	5000 K	**Цветопередача**	80
Тип КСС	косинусная		
Параметры источника света			
Срок службы при температуре 25° C	100000 ч		
Эксплуатационные			
Тип источника света	СД	**Количество основных источников света**	1
Способ установки светильника	Настенный	**Климатическое исполнение**	УХЛ4
Температура эксплуатации	от +1°C до +35°C	**Степень защиты светильника**	IP40
Степень защиты электрического отсека	IP40	**Степень защиты оптического отсека**	IP40
Тип ПРА	Блок питания	**Тип рассеивателя**	призматический
Масса	0,5 кг	**Габариты ДхШхВ**	319x65x45 мм
Срок службы светильника	12 лет	**Гарантийный срок**	60 мес
Наличие блока аварийного питания	Нет		
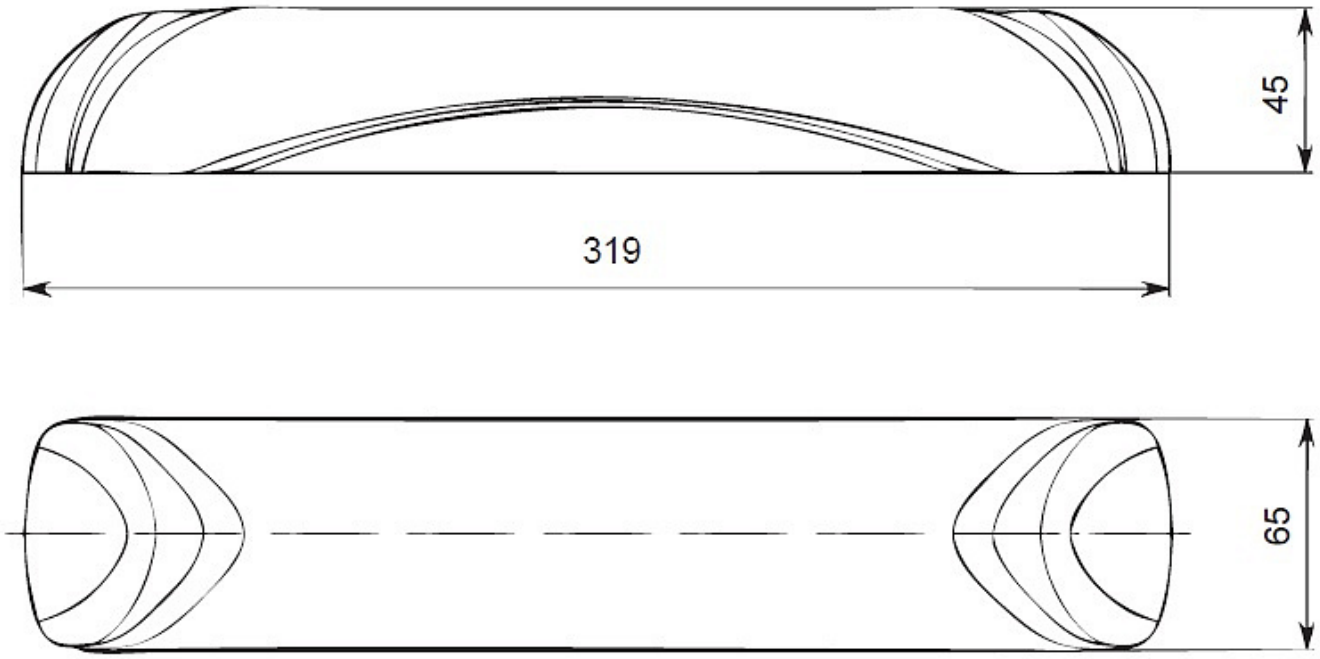
Чертеж