GALAD Кастор LED-25

Код 07123

В РЕЕСТРЕ РОССИЙСКОЙ ПРОДУКЦИИ

Особенности

- Для использования как внутри, так и снаружи помещений под навесом: IP65
- Светильник выпускается в ударопрочном корпусе, защитное стекло сделано из светостабилизированного поликарбоната
- Высокий световой поток: 2500лм

Цвет

По умолчанию:
Белый

Характеристики

Электрические			
Номинальная мощность	25 Вт	**Напряжение сети**	230 ± 10% В
Частота питания	50 Гц	**Коэффициент мощности, не менее**	0,95
Класс защиты от поражения электрическим током	1		
Светотехнические			
Световой поток	2500 лм	**Световая отдача светильника**	100 лм/Вт
Диапазон цветовой температуры	4000 K	**Цветопередача**	80
Тип КСС	косинусная		
Параметры источника света			
Срок службы при температуре 25° C	100000 ч		
Эксплуатационные			
Тип источника света	СД	**Количество основных источников света**	1
Способ установки светильника	Пристраиваемый	**Климатическое исполнение**	У1
Температура эксплуатации	от -25°C до +40°C	**Степень защиты светильника**	IP65
Степень защиты электрического отсека	IP20	**Степень защиты оптического отсека**	IP65
Тип рассеивателя	молочный	**Масса**	1,2 кг
Габариты ДхВ	310x94 мм	**Срок службы светильника**	12 лет
Гарантийный срок	60 мес	**Степень защиты от механических ударов**	IK08
Наличие блока аварийного питания	Нет		
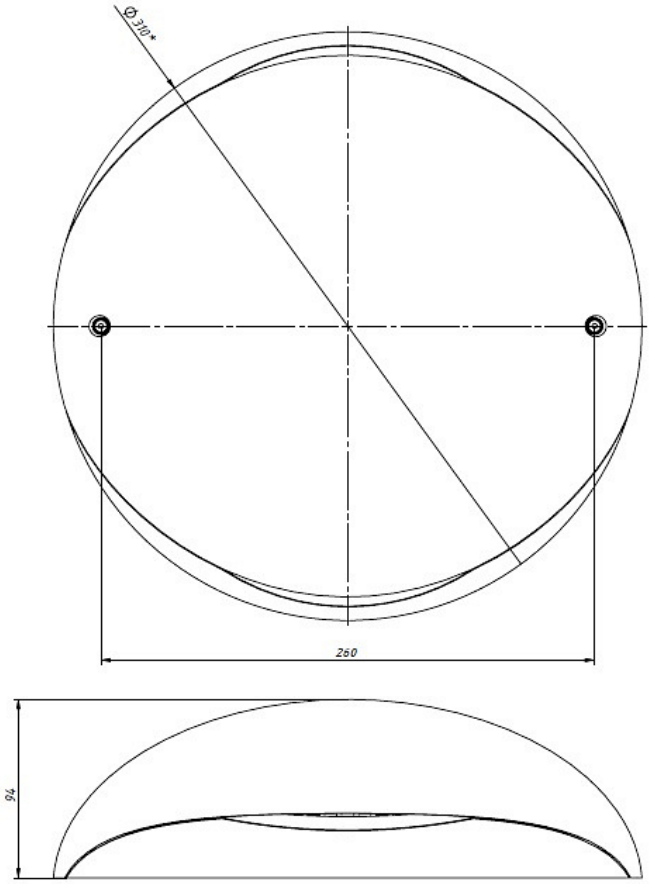
Чертеж