ЛБУ02-15-003 Маячок (прозрачный)

Код 01473

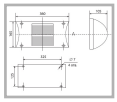

Особенности

- Для использования как внутри, так и снаружи помещений под навесом: IP54
- Компактный размер
- Корпус: алюминиевый, устойчивый к агрессивной среде
- Отражатель: алюминиевый анодированный, с высоким коэффициентом отражения
- Ударопрочное защитное стекло: светостабилизированный поликарбонат, сохраняет коэффициент пропускания с течением времени
- Цветовая температура, цветопередача и световой поток определяются лампой. Лампа в комплект поставки не входит.

Цвет

По умолчанию:
Серый

Характеристики

Электрические			
Номинальная мощность	15 Вт	**Напряжение сети**	230 ± 10% В
Частота питания	50±10% Гц	**Коэффициент мощности, не менее**	1
Класс защиты от поражения электрическим током	1		
Светотехнические			
Световой поток	900 лм	**Коэффициент полезного действия**	65 %
Тип КСС	косинусная		
Эксплуатационные			
Тип источника света	КЛЛ	**Количество основных источников света**	1
Патрон	E27	**Способ установки светильника**	Настенный
Климатическое исполнение	У1	**Степень защиты светильника**	IP54
Степень защиты оптического отсека	IP54	**Тип ПРА**	Интегрированный ЭПРА
Тип рассеивателя	прозрачный	**Масса**	1,5 кг
Габариты ДхШхВ	360x165x105 мм	**Срок службы светильника**	10 лет
Гарантийный срок	18 мес	**Период разгорания до 100% светового потока**	5 мин
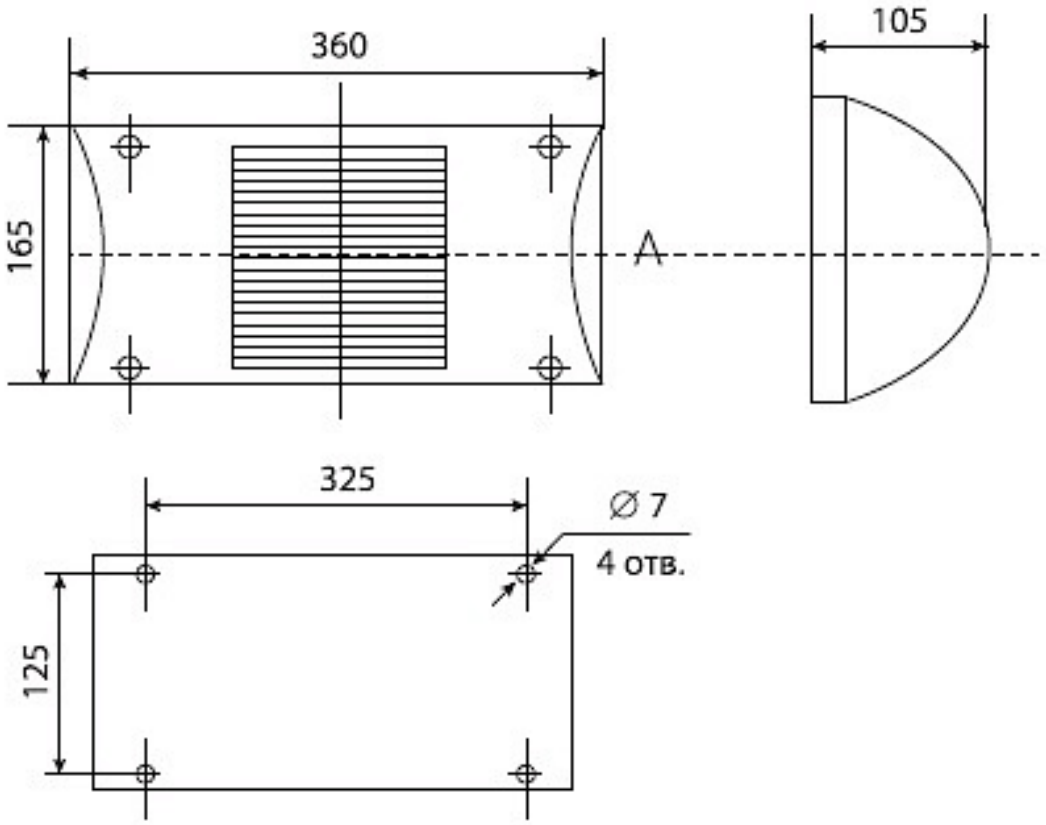
Чертеж