# GALAD Аврора LED-72-Medium/RGBW

Код 09253

## Особенности

- Аккуратный прожектор круглой формы, цветодинамика, DMX
- Комплектация белыми, цветными монохромными и RGBW светодиодами
- Равномерное светораспределение за счет специальной вторичной оптики
- Возможность управления светильником по протоколу DMX-512 для создания цветодинамического эффекта
- Комплектуется выносным блоком питания
- Простая регулировка угла наклона

## Цвет

По умолчанию: Серый

Покраска в любой цвет

## Характеристики

| | | | |
|---|---|---|---|
| **Электрические** | | | |
| **Номинальная мощность** | 72 Вт | **Напряжение сети** | 230 ± 10% В |
| **Частота питания** | 50 Гц | **Коэффициент мощности, не менее** | 0,95 |
| **Класс защиты от поражения электрическим током** | 1 | | |
| **Светотехнические** | | | |
| **Световой поток** | 2710 лм | **Световая отдача светильника** | 38 лм/Вт |
| **Тип КСС** | Medium | | |
| **Параметры источника света** | | | |
| **Срок службы при температуре 25° С** | 100000 ч | **Цветность светодиода** | RGBW |
| **Эксплуатационные** | | | |
| **Тип источника света** | Светодиод RGBW | **Количество основных источников света** | 1 |
| **Способ установки светильника** | Лира | **Климатическое исполнение** | У1 |
| **Степень защиты светильника** | IP65 | **Степень защиты электрического отсека** | IP65 |
| **Степень защиты оптического отсека** | IP65 | **Масса** | 4,2 кг |
| **Габариты ДхВ** | 292x241 мм | **Угол рассеяния** | 0013 ° |

## Чертеж

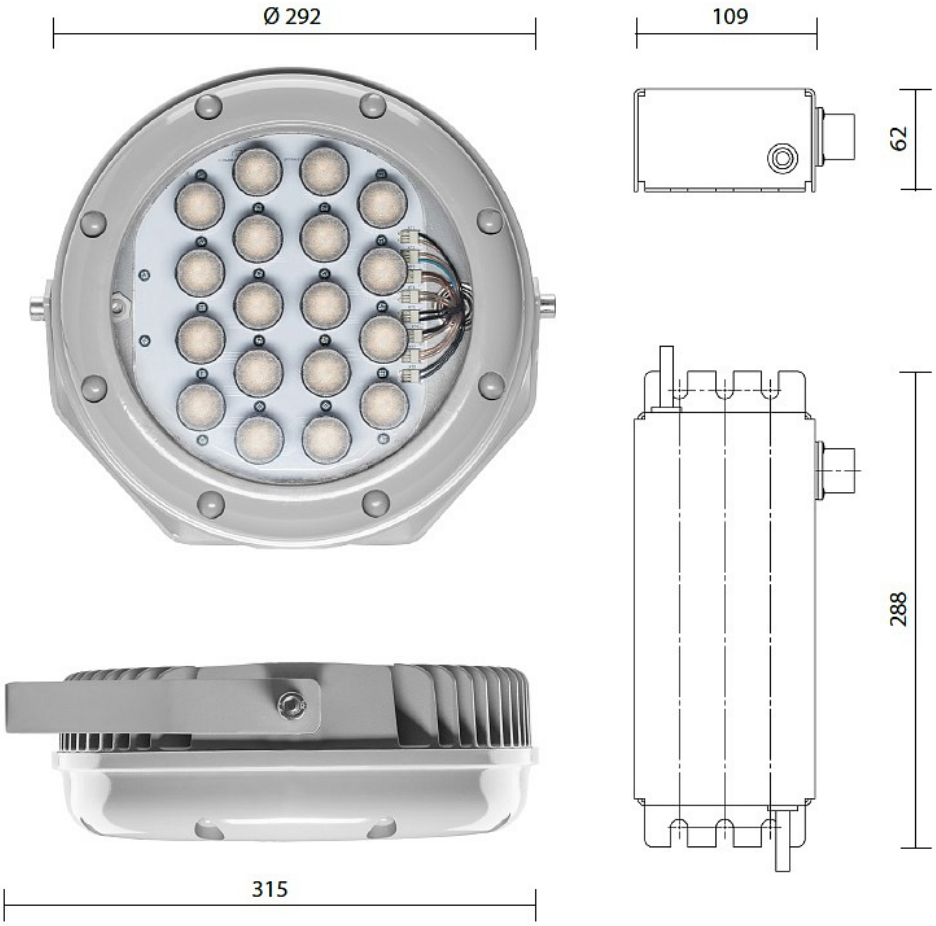


## Примеры использования