ЛО04-15-001 : симметр.

Код 00473

Особенности

- Классический бюджетный многоцелевой прожектор
- Корпус: алюминиевый с порошковым покрытием, устойчивый к агрессивной среде
- Отражатель: алюминиевый анодированный, с высоким коэффициентом отражения
- Ударопрочное стекло сохраняет коэффициент пропускания с течением времени
- Цветовая температура, цветопередача и световой поток определяются лампой. Лампа в комплект поставки не входит.

Цвет

По умолчанию:
Серый

Характеристики

Электрические			
Номинальная мощность	15 Вт	**Напряжение сети**	230 ± 10% В
Частота питания	50±10% Гц	**Класс защиты от поражения электрическим током**	1
Светотехнические			
Световой поток	900 лм	**Коэффициент полезного действия**	54 %
Тип КСС	симметричная		
Эксплуатационные			
Тип источника света	КЛЛ	**Количество основных источников света**	1
Патрон	E27	**Способ установки светильника**	Лира
Климатическое исполнение	У1	**Степень защиты светильника**	IP65
Степень защиты оптического отсека	IP65	**Тип ПРА**	Интегрированный ЭПРА
Тип рассеивателя	прозрачный	**Масса**	2 кг
Габариты ДхШхВ	250x105x285 мм	**Угол рассеяния**	134/125 °
Срок службы светильника	10 лет	**Гарантийный срок**	24 мес
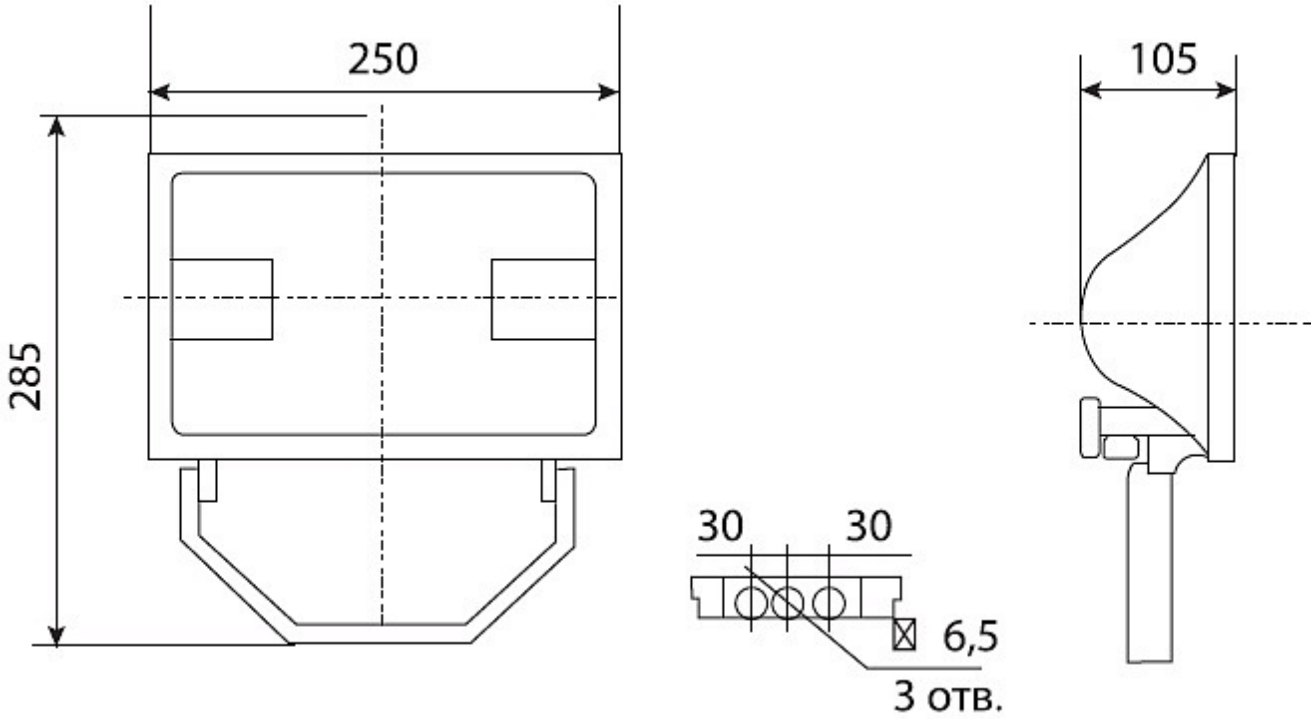
Чертеж