ГО04-150-002 ГО04 Кососвет

Код 00378

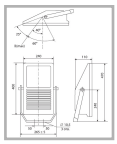

Особенности

- Кососвет в аккуратном исполнении
- Корпус: алюминиевый с порошковым покрытием, устойчивый к агрессивной среде
- Отражатель: алюминиевый анодированный, с высоким коэффициентом отражения
- Ударопрочное стекло сохраняет коэффициент пропускания с течением времени
- Цветовая температура, цветопередача и световой поток определяются лампой. Лампа в комплект поставки не входит.

Цвет

По умолчанию:
Серый

Характеристики

Электрические			
Номинальная мощность	150 Вт	**Напряжение сети**	230 ± 10% В
Частота питания	50 ± 10% Гц	**Коэффициент мощности, не менее**	0,85
Класс защиты от поражения электрическим током	1		
Светотехнические			
Световой поток	12000 лм	**Коэффициент полезного действия**	79 %
Тип КСС	асимметричная		
Эксплуатационные			
Тип источника света	ДРИ	**Количество основных источников света**	1
Патрон	RX7s	**Способ установки светильника**	Лира
Климатическое исполнение	УХЛ1	**Степень защиты светильника**	IP65
Степень защиты оптического отсека	IP65	**Тип ПРА**	E (электромагнитный источник)
Тип рассеивателя	прозрачный	**Масса**	7,2 кг
Габариты ДхШхВ	470x110x270 мм	**Угол рассеяния**	120/120 °
Срок службы светильника	10 лет	**Гарантийный срок**	24 мес

Чертеж

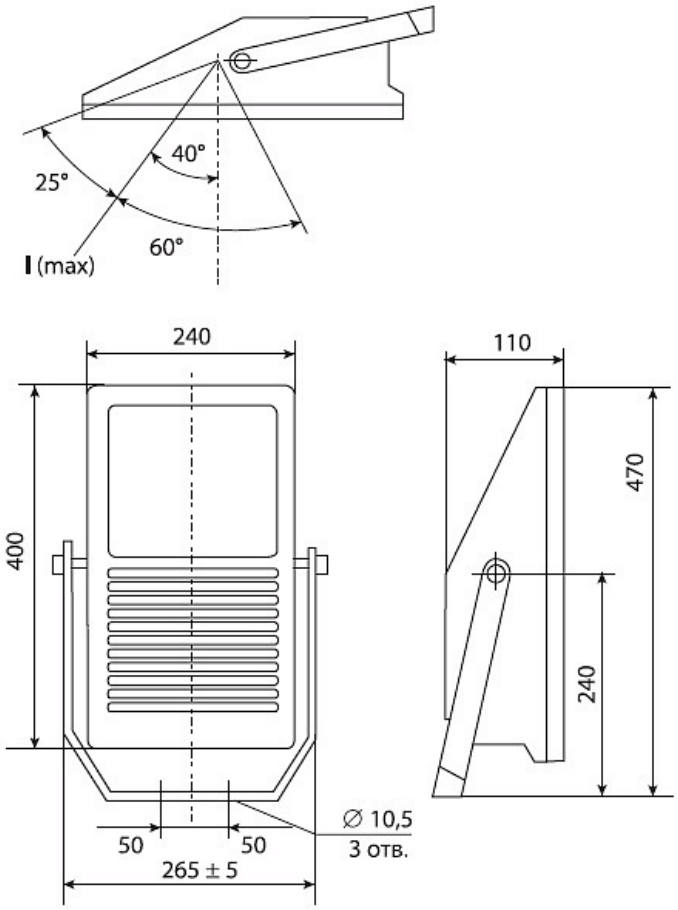

Примеры использования