ГО(ЖО)17-70-03 УХЛ1 Пролайт: асим.

Код 04723

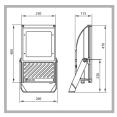

Особенности

- Универсальный прожектор с видами оптик спот, симметричный, кососвет
- Корпус: алюминиевый с порошковым покрытием, устойчивый к агрессивной среде
- Отражатель: алюминиевый анодированный, с высоким коэффициентом отражения
- Ударопрочное стекло сохраняет коэффициент пропускания с течением времени
- Цветовая температура, цветопередача и световой поток определяются лампой. Лампа в комплект поставки не входит.

Цвет

По умолчанию:
Серый муар

Характеристики

Электрические			
Номинальная мощность	70 Вт	**Напряжение сети**	230 ± 10% В
Частота питания	50 ± 10% Гц	**Коэффициент мощности, не менее**	0,85
Класс защиты от поражения электрическим током	1		
Светотехнические			
Световой поток	5500 лм	**Коэффициент полезного действия**	64 %
Тип КСС	асимметричная		
Эксплуатационные			
Тип источника света	ДРИ/ДНаТ	**Количество основных источников света**	1
Патрон	RX7s	**Способ установки светильника**	Лира
Климатическое исполнение	УХЛ1	**Степень защиты светильника**	IP65
Степень защиты оптического отсека	IP65	**Тип ПРА**	E (электромагнитный источник)
Тип рассеивателя	прозрачный	**Масса**	6,3 кг
Габариты ДхШхВ	400x230x115 мм	**Срок службы светильника**	10 лет
Гарантийный срок	18 мес		

Чертеж

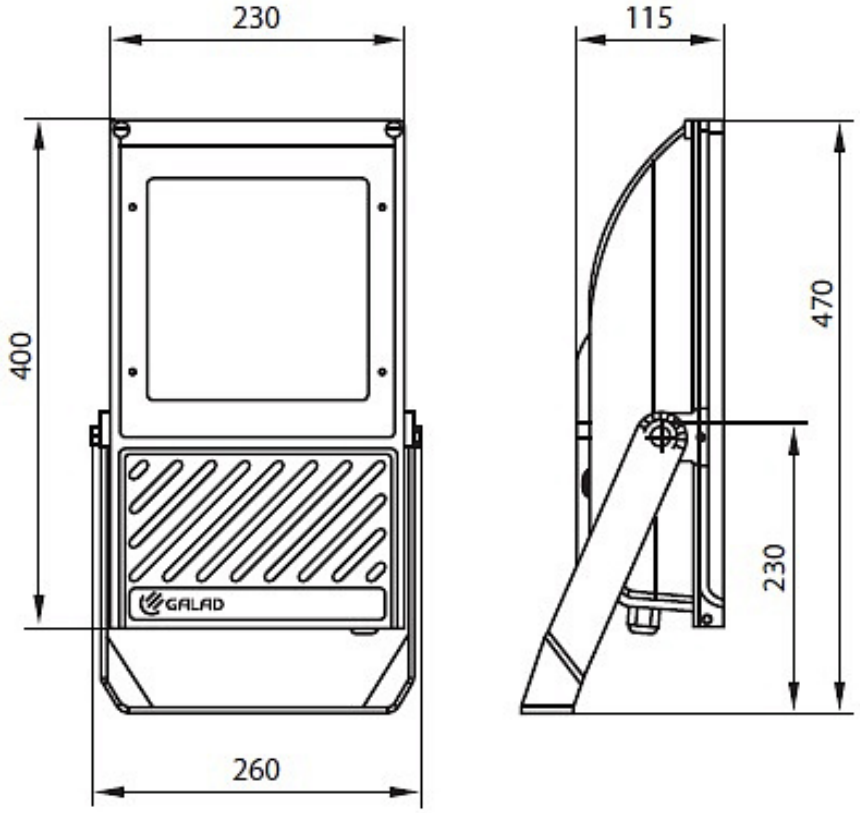

Примеры использования