ИО04-1500-10 : симметр.

Код 01149

Особенности

- Классический бюджетный многоцелевой прожектор
- Корпус: алюминиевый с порошковым покрытием, устойчивый к агрессивной среде
- Отражатель: алюминиевый анодированный, с высоким коэффициентом отражения
- Ударопрочное стекло сохраняет коэффициент пропускания с течением времени
- Цветовая температура, цветопередача и световой поток определяются лампой. Лампа в комплект поставки не входит.

Цвет

По умолчанию:
Серый

Характеристики

Электрические			
Номинальная мощность	1500 Вт	**Напряжение сети**	230 ± 10% В
Частота питания	50 ± 10% Гц	**Коэффициент мощности, не менее**	1
Класс защиты от поражения электрическим током	1		
Светотехнические			
Световой поток	33000 лм	**Коэффициент полезного действия**	73 %
Тип КСС	симметричная		
Эксплуатационные			
Тип источника света	КГ	**Количество основных источников света**	1
Патрон	R7s	**Способ установки светильника**	Лира
Климатическое исполнение	УХЛ1	**Степень защиты светильника**	IP65
Степень защиты оптического отсека	IP65	**Тип ПРА**	Не комплектуется
Тип рассеивателя	прозрачный	**Масса**	6,5 кг
Габариты ДхШхВ	405x180x440 мм	**Угол рассеяния**	100/116 °
Срок службы светильника	10 лет	**Гарантийный срок**	24 мес
Период разгорания до 100% светового потока	5 мин		

Чертеж

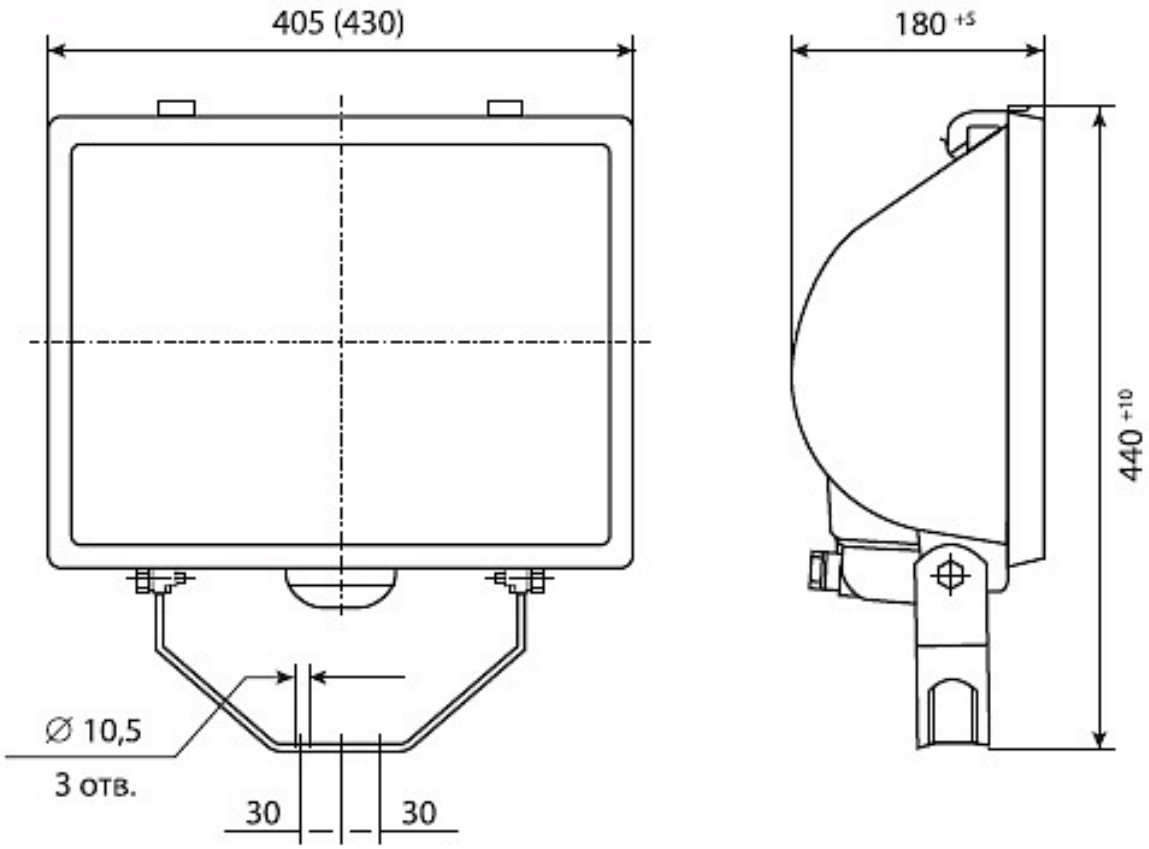

Примеры использования