GALAD Дон Кихот LED-40-СПШ/Т60 (3700/750/RAL7040/D/0/GEN1)

Код 13842

В РЕЕСТРЕ РОССИЙСКОЙ ПРОДУКЦИИ

Особенности

- Массовый сегмент. Классическая форма в светодиодном исполнении
- Основание-радиатор обеспечивает оптимальный теплоотвод и надежность
- Антивандальный материал рассеивателя обеспечит долгий срок службы

Цвет

По умолчанию: Серый

Покраска в любой цвет

Характеристики

Электрические			
Номинальная мощность	40 Вт	**Напряжение сети**	230 ± 10% В
Частота питания	50 Гц	**Коэффициент мощности, не менее**	0,96
Класс защиты от поражения электрическим током	1		
Светотехнические			
Световой поток	4400 лм	**Световая отдача светильника**	110 лм/Вт
Диапазон цветовой температуры	5000 K	**Цветопередача**	70
Тип КСС	специальная полуширокая		
Параметры источника света			
Срок службы при температуре 25° C	100000 ч		
Эксплуатационные			
Тип источника света	СД	**Количество основных источников света**	1
Способ установки светильника	Торшерный	**Диаметр посадочного места/вариант подвеса**	50-60 мм
Климатическое исполнение	У1	**Температура эксплуатации**	от -40°C до +40°C
Степень защиты светильника	IP54	**Степень защиты оптического отсека**	IP54
Класс пожароопасности	П-III	**Тип рассеивателя**	матовый
Масса	4,2 кг	**Габариты ДхВ**	650x566 мм
Срок службы светильника	12 лет	**Гарантийный срок**	60 мес
Наличие датчика	Нет		
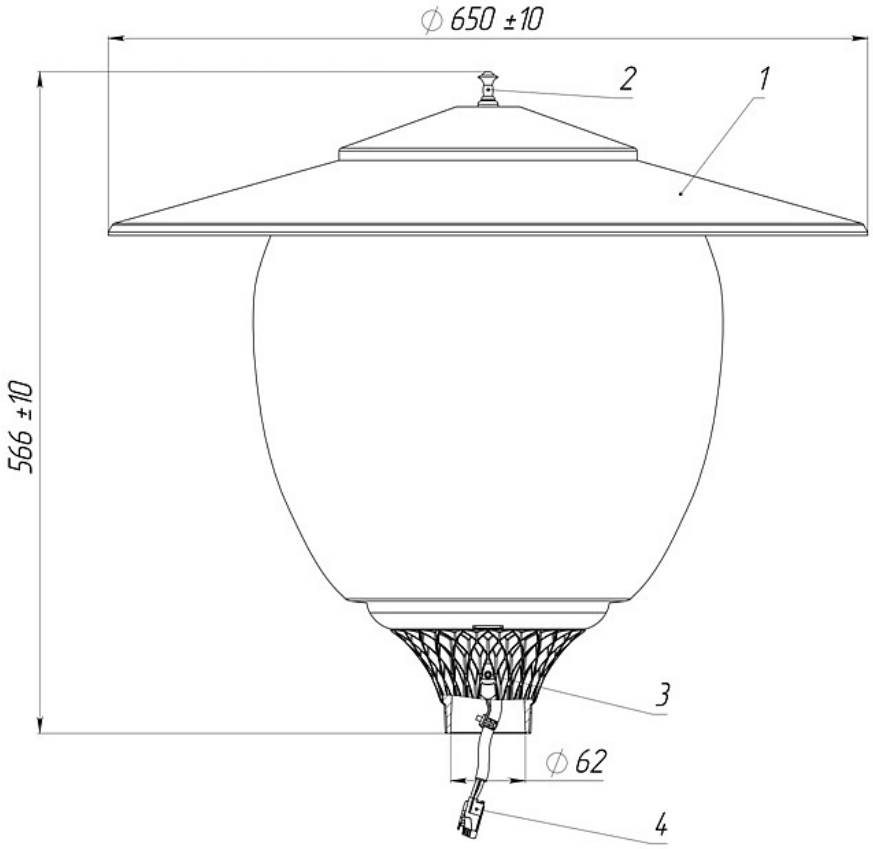
Чертеж