ГТУ06-35-021 УХЛ1 Икар (прозрачн.)

Код 05961

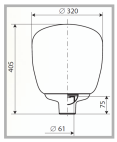

Особенности

- Массовый сегмент. Оригинальная форма
- Ударопрочное защитное стекло: светостабилизированный поликарбонат, сохраняет коэффициент пропускания с течением времени
- Основание: термостойкая ударопрочная пластмасса
- Слепящее действие сведено к минимуму
- Цветовая температура, цветопередача и световой поток определяются лампой. Лампа в комплект поставки не входит.

Цвет

По умолчанию: Серый

Покраска в любой цвет

Характеристики

Электрические			
Номинальная мощность	35 Вт	**Напряжение сети**	230 ± 10% В
Частота питания	50 Гц	**Коэффициент мощности, не менее**	0,85
Класс защиты от поражения электрическим током	1		
Светотехнические			
Световой поток	3300 лм	**Коэффициент полезного действия**	60 %
Тип КСС	круглосимметричная полуширокая/синусная		
Эксплуатационные			
Тип источника света	ДРИ	**Количество основных источников света**	1
Патрон	G12	**Способ установки светильника**	Торшерный
Климатическое исполнение	УХЛ1	**Степень защиты светильника**	IP54
Степень защиты оптического отсека	IP54	**Масса**	4,3 кг
Габариты ДхВ	320x405 мм	**Срок службы светильника**	10 лет
Гарантийный срок	18 мес		

Чертеж

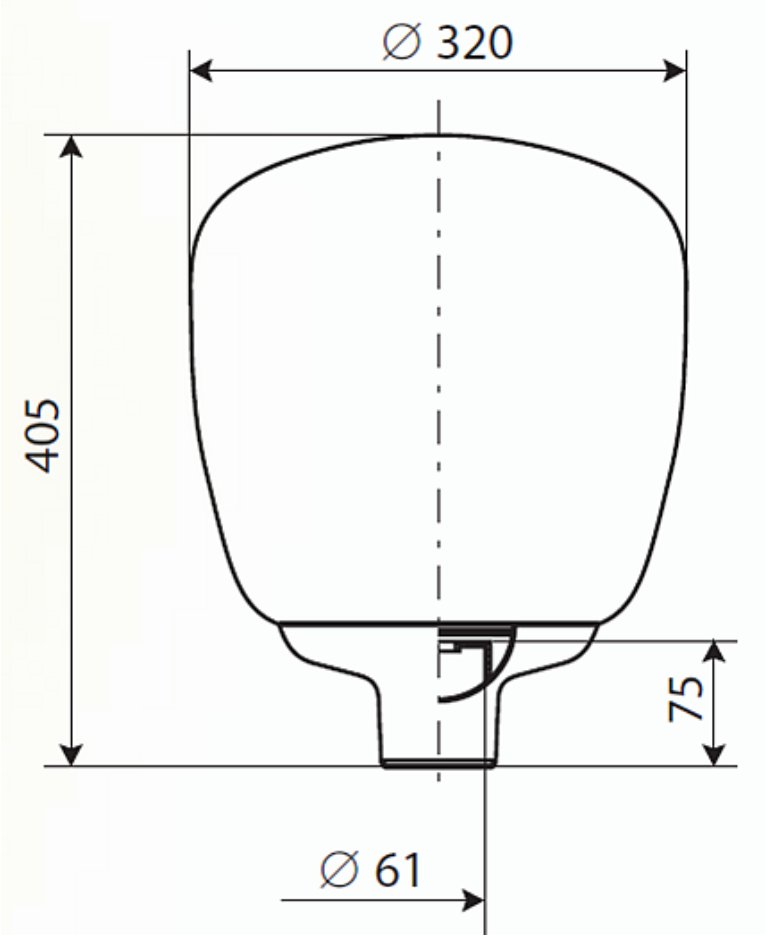

Примеры использования