ГТУ06-35-004 УХЛ1 Шар (матовый)

Код 05952

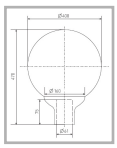

Особенности

- Массовый сегмент. Классическая форма
- Ударопрочное защитное стекло: светостабилизированный поликарбонат, сохраняет коэффициент пропускания с течением времени
- Основание: термостойкая ударопрочная пластмасса
- Слепящее действие сведено к минимуму
- Цветовая температура, цветопередача и световой поток определяются лампой. Лампа в комплект поставки не входит.

Цвет

По умолчанию: Серый

Покраска в любой цвет

Характеристики

Электрические			
Номинальная мощность	35 Вт	**Напряжение сети**	230 ± 10% В
Частота питания	50 ± 10% Гц	**Коэффициент мощности, не менее**	0,85
Класс защиты от поражения электрическим током	1		
Светотехнические			
Световой поток	3300 лм	**Коэффициент полезного действия**	69 %
Тип КСС	круглосимметрична я равномерная/син усная		
Эксплуатационные			
Тип источника света	ДРИ	**Количество основных источников света**	1
Патрон	G12	**Климатическое исполнение**	УХЛ1
Степень защиты светильника	IP54	**Степень защиты оптического отсека**	IP54
Масса	3,8 кг	**Габариты ДхВ**	400x470 мм
Срок службы светильника	10 лет	**Гарантийный срок**	18 мес

Чертеж

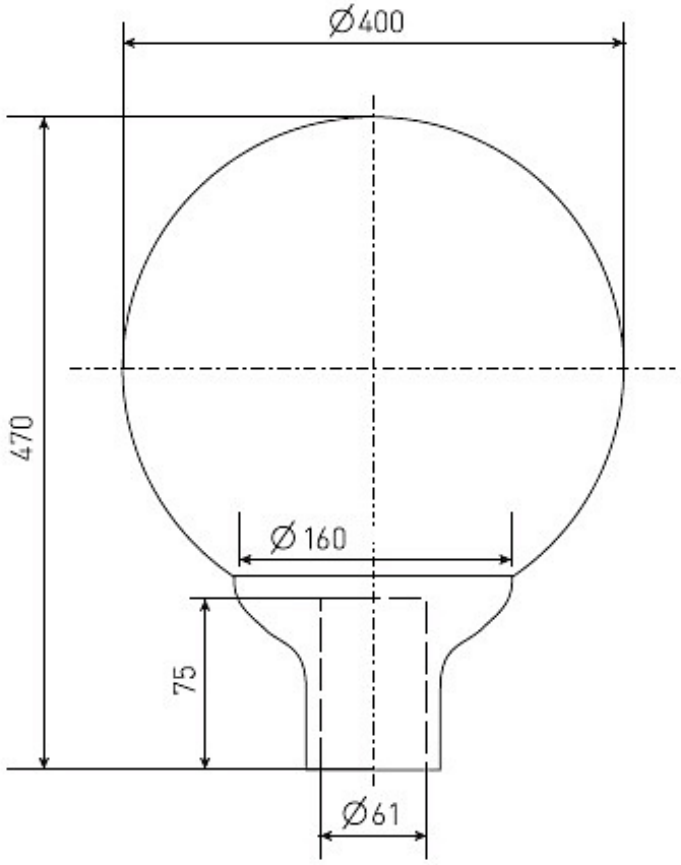
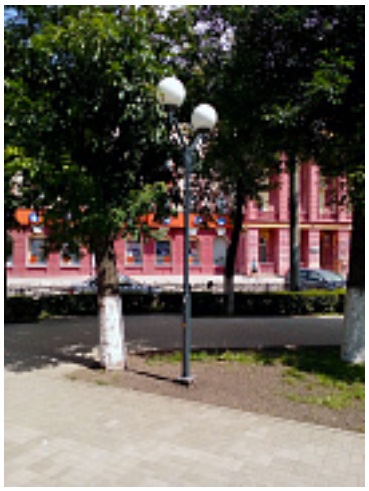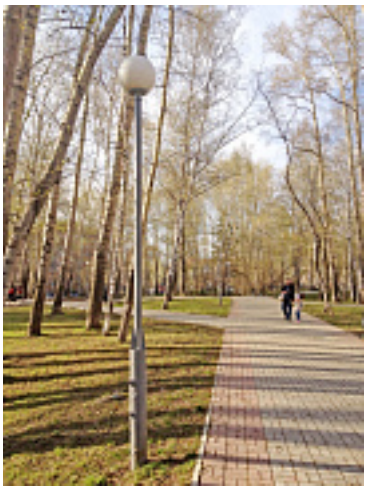
Примеры использования