ИСУ02-5000-/К23 -01 : симметр.

Код 00470

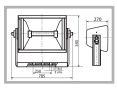

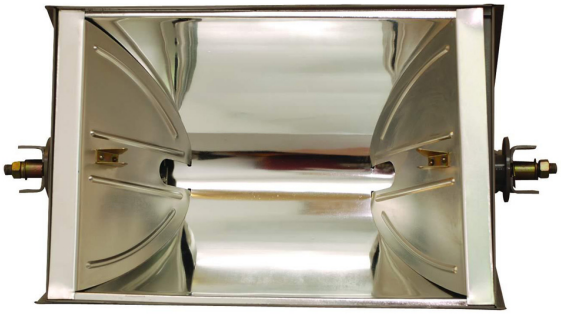

Особенности

- Прожектор под лампу КГ 5000 - для крупных временных строек
- Корпус: алюминиевый с порошковым покрытием, устойчивый к агрессивной среде
- Отражатель: алюминиевый анодированный, с высоким коэффициентом отражения
- Для работы прожектора ПРА не требуется
- Мгновенное зажигание и перезажигание лампы
- Цветовая температура, цветопередача и световой поток определяются лампой. Лампа в комплект поставки не входит.

Цвет

По умолчанию:
Серый

Характеристики

Электрические			
Номинальная мощность	5000 Вт	**Напряжение сети**	230 ± 10% В
Частота питания	50±10% Гц	**Коэффициент мощности, не менее**	1
Класс защиты от поражения электрическим током	1		
Светотехнические			
Световой поток	127000 лм	**Коэффициент полезного действия**	63 %
Тип КСС	симметричная		
Эксплуатационные			
Тип источника света	КГ	**Количество основных источников света**	1
Патрон	К27s/96-1	**Способ установки светильника**	Лира
Климатическое исполнение	УХЛ1	**Степень защиты светильника**	IP23
Степень защиты оптического отсека	IP23	**Тип ПРА**	Не комплектуется
Тип рассеивателя	нет	**Масса**	15 кг
Габариты ДхШхВ	785x270x545 мм	**Срок службы светильника**	10 лет
Гарантийный срок	18 мес		

Чертеж

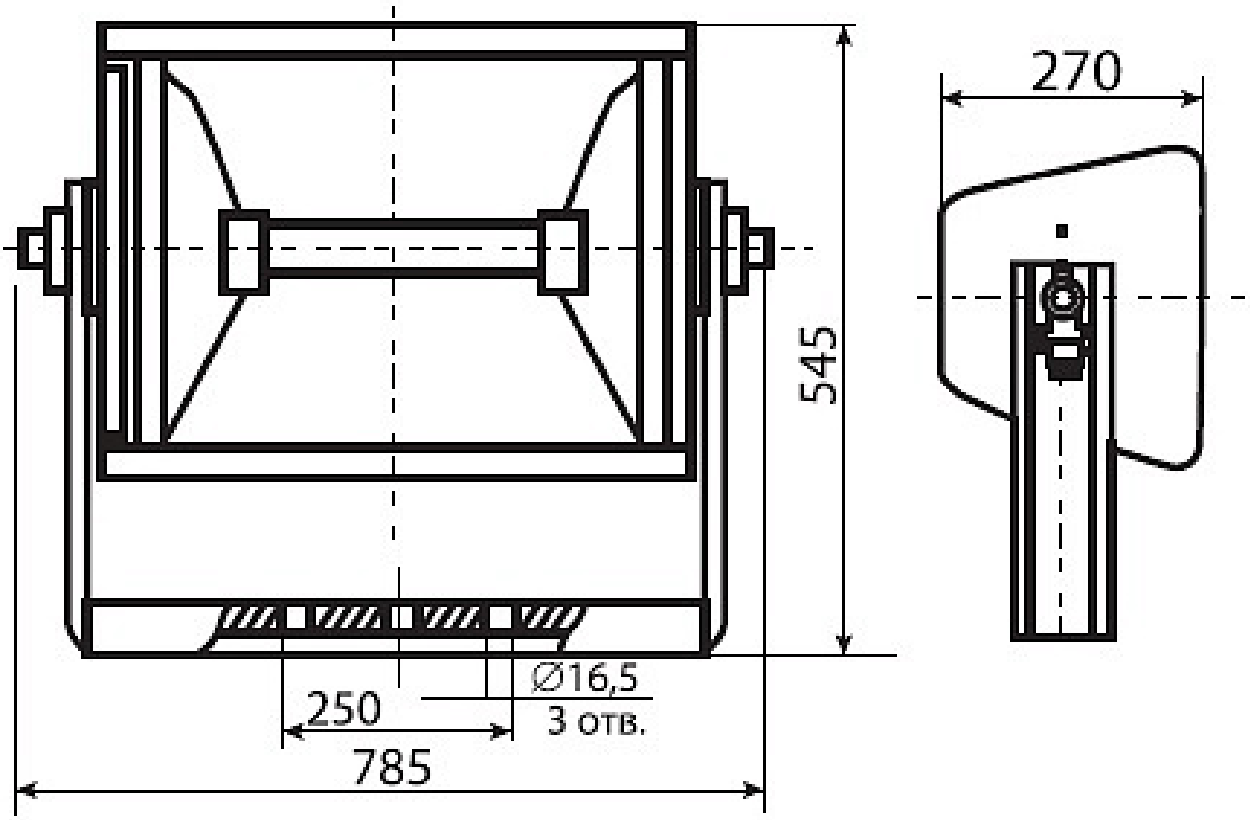

Примеры использования