РО07-400-001 : кр.симм. (б/ПРА)

Код 00482

Особенности

- Самый мощный круглосимметричный прожектор - для максимальной дальности
- Возможность регулировки положения лампы для изменения КСС
- Корпус: алюминиевый с порошковым покрытием, устойчивый к агрессивной среде
- Отражатель: алюминиевый анодированный, с высоким коэффициентом отражения
- Внимание! ПРА не входит в комплект поставки, его следует подбирать согласно каталогу
- Цветовая температура, цветопередача и световой поток определяются лампой. Лампа в комплект поставки не входит.

Цвет

По умолчанию:
Серый

Характеристики

Электрические			
Номинальная мощность	400 Вт	**Напряжение сети**	230 ± 10% В
Частота питания	50±10% Гц	**Класс защиты от поражения электрическим током**	1
Светотехнические			
Световой поток	22000 лм	**Коэффициент полезного действия**	59 %
Тип КСС	концентрированная		
Эксплуатационные			
Тип источника света	ДРЛ	**Количество основных источников света**	1
Патрон	Е40	**Способ установки светильника**	Лира
Диаметр посадочного места/вариант подвеса	10.5 мм	**Климатическое исполнение**	У1
Степень защиты светильника	IP65	**Степень защиты оптического отсека**	IP65
Тип ПРА	Не комплектуется	**Тип рассеивателя**	прозрачный
Масса	10,5 кг	**Габариты ДхШхВ**	490x630x675 мм
Угол рассеяния	56 °	**Срок службы светильника**	10 лет
Гарантийный срок	24 мес		

Чертеж

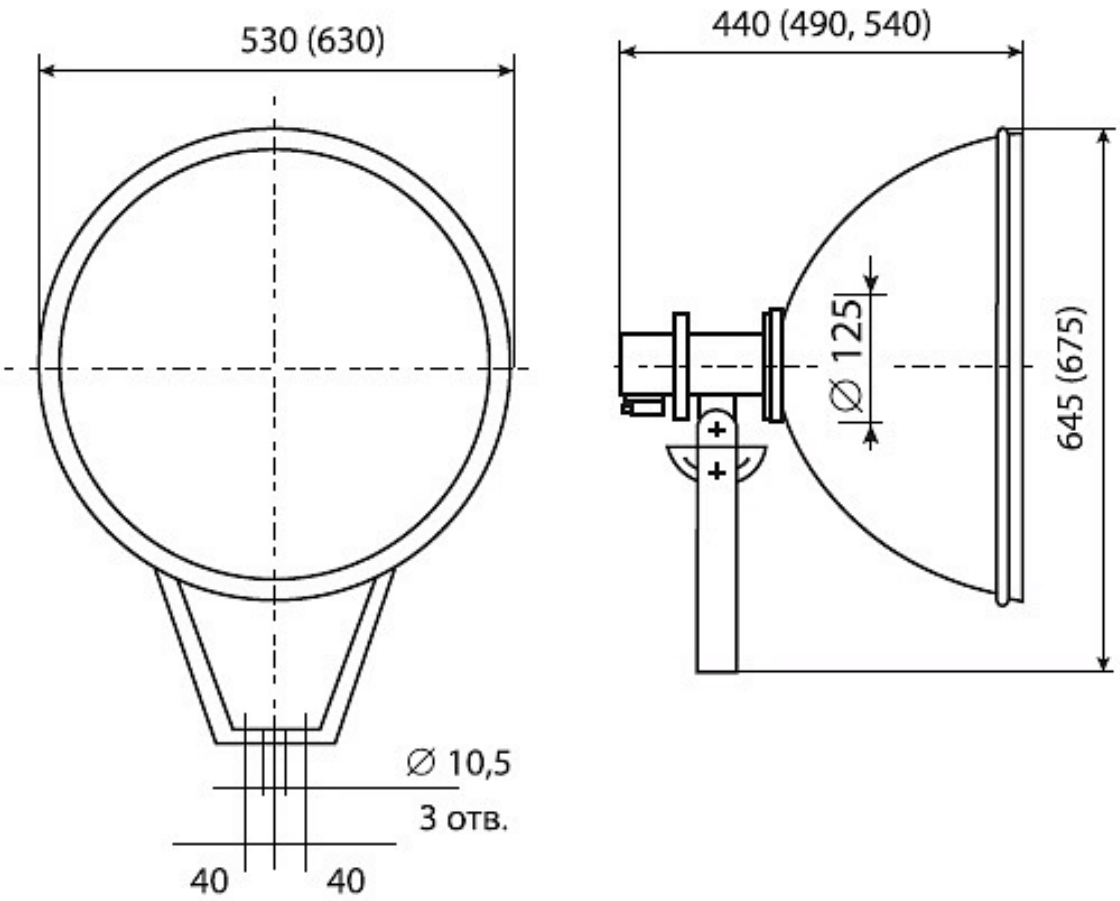

Примеры использования