РО42-2х250-12 У1 Кососвет : асимметр. (ячеистый)

Код 02757

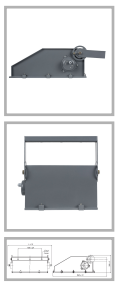

Особенности

- Мощный прожектор с асимметричным светораспределением для равномерного освещения
- Ударопрочное стекло сохраняет коэффициент пропускания с течением времени
- Корпус: стальной с порошковым покрытием, устойчивый к агрессивной среде
- Отражатель: алюминиевый анодированный, с высоким коэффициентом отражения
- Внимание! ПРА не входит в комплект поставки, его следует подбирать согласно каталогу
- Цветовая температура, цветопередача и световой поток определяются лампой. Лампа в комплект поставки не входит.

Цвет

По умолчанию:
Серый

Характеристики

Электрические			
Номинальная мощность	2х250 Вт	**Напряжение сети**	230 ± 10% В
Частота питания	50 ± 10% Гц	**Класс защиты от поражения электрическим током**	1
Светотехнические			
Световой поток	26000 лм	**Коэффициент полезного действия**	93 %
Тип КСС	асимметричная		
Эксплуатационные			
Тип источника света	ДРЛ	**Количество основных источников света**	2
Патрон	Е40	**Способ установки светильника**	Лира
Климатическое исполнение	У1	**Степень защиты светильника**	IP65
Степень защиты оптического отсека	IP65	**Тип ПРА**	Не комплектуется
Тип рассеивателя	прозрачный	**Масса**	19,9 кг
Габариты ДхШхВ	860х728х300 мм	**Срок службы светильника**	10 лет
Гарантийный срок	18 мес		

Чертеж

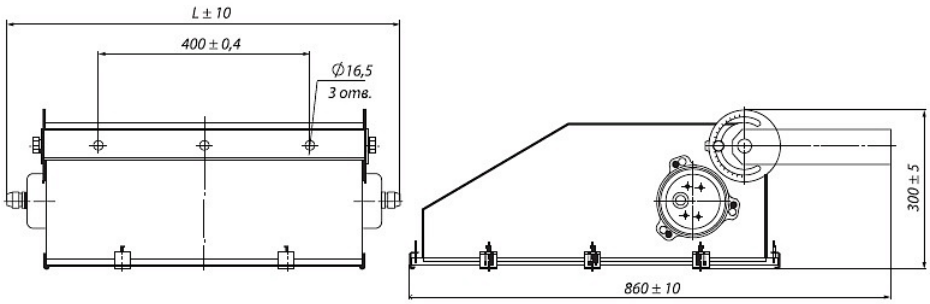

Примеры использования