GALAD Волна Мини LED-40-ШБ2/У50

Код 09328

В РЕЕСТРЕ РОССИЙСКОЙ ПРОДУКЦИИ

Особенности

- Массовый сегмент. Идеальное решение для микрорайонов
- Светильник имеет более современный аналог - GALAD Волна M LED
- Литой алюминиевый корпус оригинального дизайна
- Универсальный узел крепления консоль/торшер
- Антиконденсационный клапан
- Опционально управление по DALI, 0(1)-10 В/PWM, PLC, AstroDimming

Цвет

По умолчанию: Серый муар

Покраска в любой цвет

Характеристики

Электрические			
Номинальная мощность	40 Вт	**Напряжение сети**	230 (197-243) В
Частота питания	50 Гц	**Коэффициент мощности, не менее**	0,95
Класс защиты от поражения электрическим током	1		
Светотехнические			
Световой поток	5000 лм	**Световая отдача светильника**	125 лм/Вт
Диапазон цветовой температуры	5000 K	**Цветопередача**	70
Тип КСС	широкая боковая 2		
Параметры источника света			
Срок службы при температуре 25° C	100000 ч		
Эксплуатационные			
Тип источника света	СД	**Количество основных источников света**	1
Способ установки светильника	Универсальный (консольный/торшерный)	**Диаметр посадочного места/вариант подвеса**	50 мм
Климатическое исполнение	У1	**Температура эксплуатации**	от -45°C до +40°C
Степень защиты светильника	IP65	**Степень защиты электрического отсека**	IP54
Степень защиты оптического отсека	IP65	**Масса**	6,5 кг
Габариты ДхШхВ	614x302x105 мм	**Срок службы светильника**	12 лет
Гарантийный срок	36 мес		

Чертеж

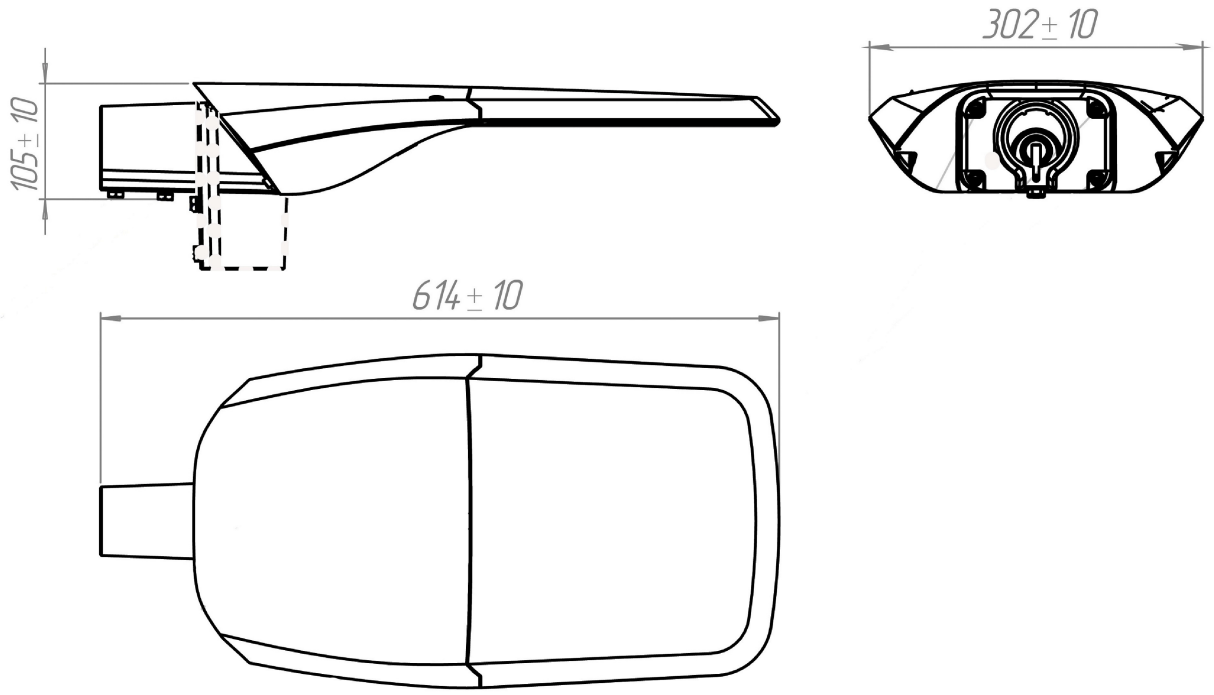

Примеры использования