ЖКУ20-100-015 Орион ПП : СПЕЦ

Код 02298

Особенности

- Специальная КСС для освещения пешеходных переходов
- Ударопрочное защитное стекло: светостабилизированный поликарбонат, сохраняет коэффициент пропускания с течением времени
- Корпус-крышка: термостойкая ударопрочная пластмасса
- Установка на консоль или на торшерную опору
- Регулировка угла наклона в пределах 15°
- Цветовая температура, цветопередача и световой поток определяются лампой. Лампа в комплект поставки не входит.

Цвет

По умолчанию: Чёрно-белая полоска

Характеристики

Электрические			
Номинальная мощность	100 Вт	**Напряжение сети**	230 ± 10% В
Частота питания	50±10% Гц	**Коэффициент мощности, не менее**	0,85
Класс защиты от поражения электрическим током	1		
Светотехнические			
Световой поток	9000 лм	**Коэффициент полезного действия**	65 %
Тип КСС	специальная		
Параметры источника света			
Срок службы при температуре 25° С	15000 ч		
Эксплуатационные			
Тип источника света	ДНаТ	**Количество основных источников света**	1
Патрон	Е40	**Способ установки светильника**	Консольный
Климатическое исполнение	УХЛ1	**Степень защиты светильника**	IP65
Степень защиты оптического отсека	IP65	**Степень защиты отсека ПРА**	IP44
Тип ПРА	Е (электромагнитный источник)	**Масса**	6,9 кг
Габариты ДхШхВ	722x285x306 мм	**Срок службы светильника**	10 лет

Гарантийный срок	18 мес

Чертеж

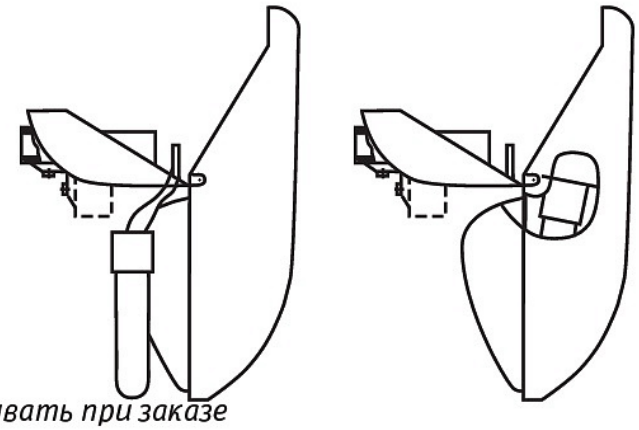

** указывать при заказе*

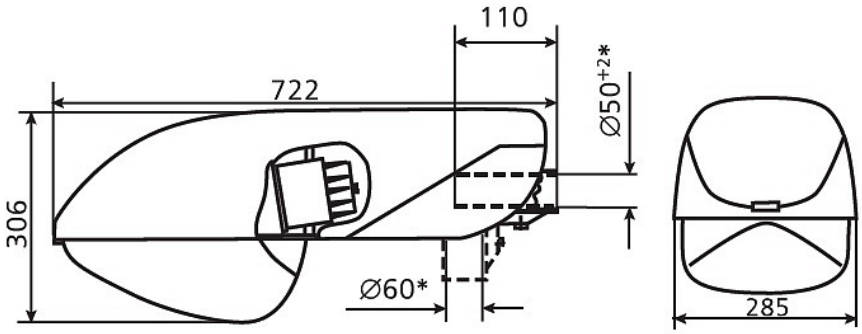

Примеры использования