ЖКУ15-100-1133 У1 : ШО (с/стеклом)

Код 11208

Особенности

- Премиальный сегмент. Освещение федеральных трасс. Освещает МКАД и почти все шоссе России
- Ударопрочное защитное стекло: светостабилизированный поликарбонат или силикатное закаленное, сохраняет коэффициент пропускания с течением времени
- Корпус: алюминиевый с порошковым покрытием, устойчивый к агрессивной среде
- Отражатель: алюминиевый анодированный, с высоким коэффициентом отражения
- Светильники ЖКУ комплектуются универсальными ПРА, работающими с лампами ДНаТ и ДРИ
- Цветовая температура, цветопередача и световой поток определяются лампой. Лампа в комплект поставки не входит.

Цвет

По умолчанию:
Серый

Характеристики

Электрические			
Номинальная мощность	100 Вт	**Напряжение сети**	230 В
Частота питания	50 Гц	**Коэффициент мощности, не менее**	0,9
Класс защиты от поражения электрическим током	1		
Светотехнические			
Световой поток	9000 лм	**Коэффициент полезного действия**	72 %
Тип КСС	широкая осевая		
Параметры источника света			
Срок службы при температуре 25° С	15000 ч		
Эксплуатационные			
Тип источника света	ДНаТ	**Количество основных источников света**	1
Патрон	Е40	**Способ установки светильника**	Консольный
Климатическое исполнение	У1	**Степень защиты светильника**	IP53
Степень защиты оптического отсека	IP53	**Степень защиты отсека ПРА**	IP23
Тип ПРА	D (электронный источник)	**Тип рассеивателя**	прозрачный

Масса	6,2 кг	**Габариты ДхШхВ**	785x368x345 мм
Срок службы светильника	10 лет	**Гарантийный срок**	18 мес

Чертеж

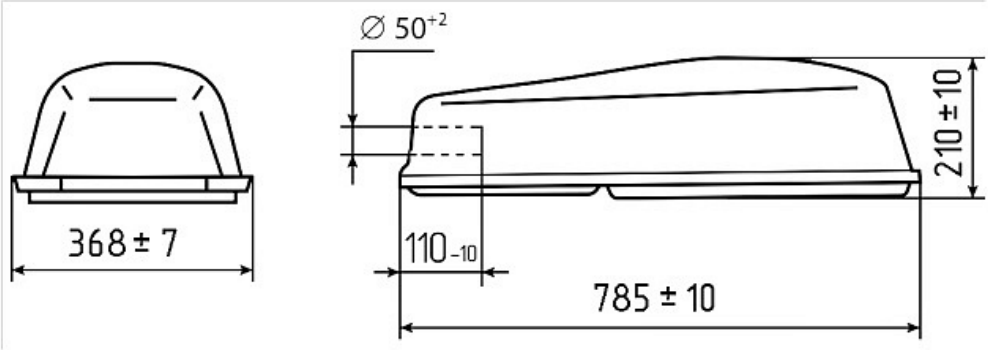
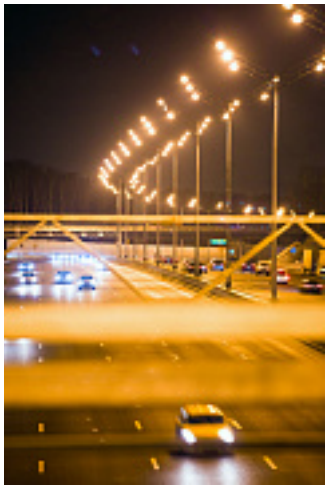
Примеры использования