ГКУ21-70-004 Гелиос : ШО (с/стеклом)

Код 00059

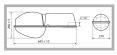

Особенности

- Массовый сегмент. Отлично показал себя в освещении типовых жилых микрорайонов
- Ударопрочное защитное стекло: светостабилизированный поликарбонат, сохраняет коэффициент пропускания с течением времени
- Корпус-крышка: термостойкая ударопрочная пластмасса
- Отражатель: алюминиевый анодированный, с высоким коэффициентом отражения
- Основание: стальное с порошковым покрытием, устойчивое к агрессивной среде
- Цветовая температура, цветопередача и световой поток определяются лампой. Лампа в комплект поставки не входит.

Цвет

По умолчанию:
Серый

Характеристики

Электрические			
Номинальная мощность	70 Вт	**Напряжение сети**	230 ± 10% В
Частота питания	50 Гц	**Коэффициент мощности, не менее**	0,85
Класс защиты от поражения электрическим током	1		
Светотехнические			
Световой поток	5200 лм	**Коэффициент полезного действия**	74 %
Тип КСС	широкая осевая		
Параметры источника света			
Срок службы при температуре 25° С	12000 ч		
Эксплуатационные			
Тип источника света	ДРИ	**Количество основных источников света**	1
Патрон	Е27	**Способ установки светильника**	Консольный
Климатическое исполнение	УХЛ1	**Степень защиты светильника**	IP54
Степень защиты оптического отсека	IP54	**Степень защиты отсека ПРА**	IP23
Тип ПРА	Е (электромагнитный источник)	**Тип рассеивателя**	прозрачный
Масса	4,4 кг	**Габариты ДхШхВ**	645x270x260 мм

Срок службы светильника	10 лет	**Гарантийный срок**	18 мес
Период разгорания до 100% светового потока	3-8 мин		

Чертеж

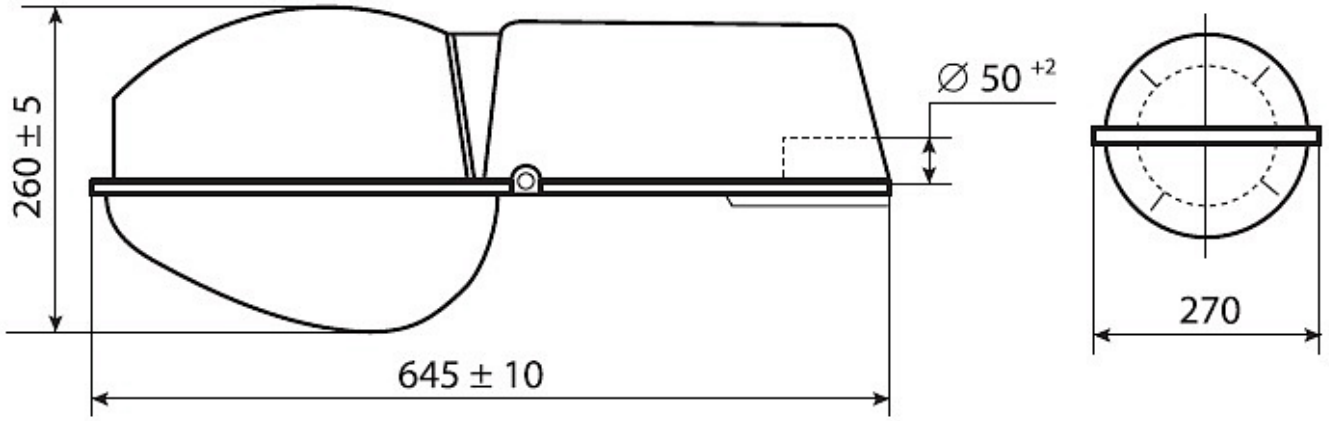

Примеры использования