ГКУ24-250-001 : ШБ (с/стеклом)

Код 01687

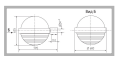

Особенности

- Премиальный сегмент. Отлично подходит для высоких опор. Преображает улицы
- Ударопрочное защитное стекло: светостабилизированный полиметилметакрилат, сохраняет коэффициент пропускания с течением времени
- Корпус: термостойкая ударопрочная пластмасса
- Отражатель: алюминиевый анодированный, с высоким коэффициентом отражения
- Цветовая температура, цветопередача и световой поток определяются лампой. Лампа в комплект поставки не входит.

Цвет

По умолчанию:
Серый

Характеристики

Электрические			
Номинальная мощность	250 Вт	**Напряжение сети**	230 ± 10% В
Частота питания	50±10% Гц	**Коэффициент мощности, не менее**	0,85
Класс защиты от поражения электрическим током	1		
Светотехнические			
Световой поток	20000 лм	**Коэффициент полезного действия**	88 %
Тип КСС	широкая осевая		
Параметры источника света			
Срок службы при температуре 25° С	30000 ч		
Эксплуатационные			
Тип источника света	ДРИ	**Количество основных источников света**	1
Патрон	Е40	**Способ установки светильника**	Консольный
Климатическое исполнение	УХЛ1	**Степень защиты светильника**	IP54
Степень защиты оптического отсека	IP54	**Тип ПРА**	Е (электромагнитный источник)
Тип рассеивателя	прозрачный	**Масса**	17 кг
Габариты ДхШхВ	795x680x635 мм	**Срок службы светильника**	10 лет
Гарантийный срок	18 мес		

Чертеж

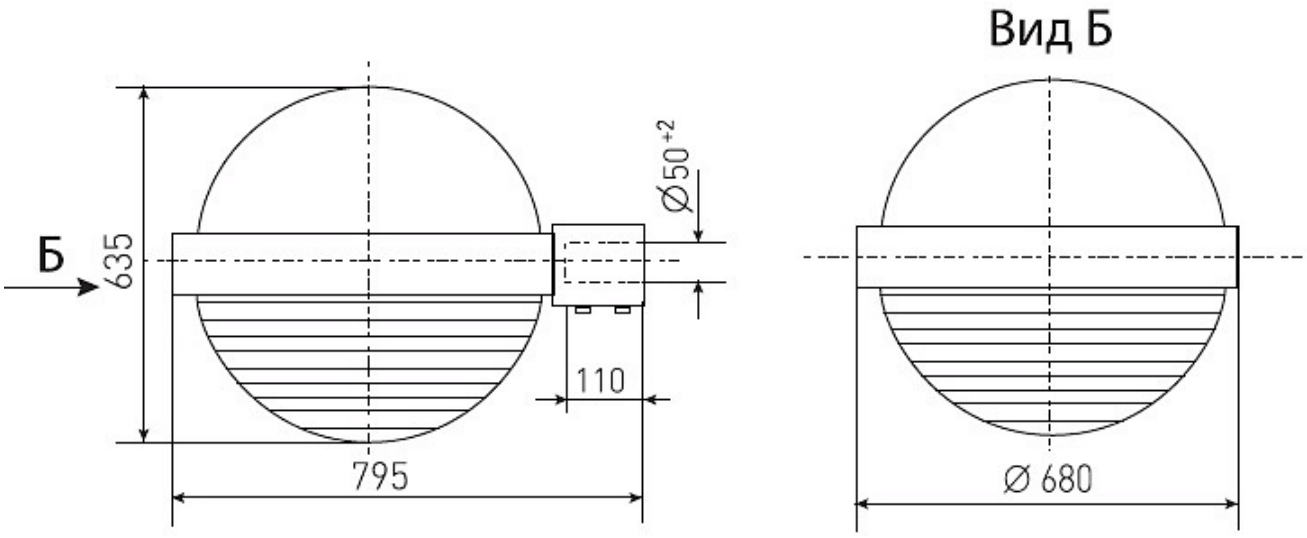

Примеры использования