ЖСУ17-150-001 : ШО (с/стеклом)

Код 00309

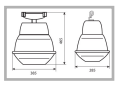

Особенности

- Эконом сегмент. Подвесной светильник для разных задач
- Ударопрочное защитное стекло: светостабилизированный поликарбонат, сохраняет коэффициент пропускания с течением времени
- Корпус: стальной с порошковым покрытием, устойчивый к агрессивной среде
- Отражатель: алюминиевый анодированный, с высоким коэффициентом отражения
- Цветовая температура, цветопередача и световой поток определяются лампой. Лампа в комплект поставки не входит.

Цвет

По умолчанию:
Серый

Характеристики

Электрические			
Номинальная мощность	150 Вт	**Напряжение сети**	230 ± 10% В
Частота питания	50±10% Гц	**Коэффициент мощности, не менее**	0,85
Класс защиты от поражения электрическим током	1		
Светотехнические			
Световой поток	15000 лм	**Коэффициент полезного действия**	69 %
Тип КСС	широкая осевая		
Параметры источника света			
Срок службы при температуре 25° С	20000 ч		
Эксплуатационные			
Тип источника света	ДНаТ	**Количество основных источников света**	1
Патрон	Е40	**Способ установки светильника**	Подвесной
Климатическое исполнение	УХЛ1	**Степень защиты светильника**	IP53
Степень защиты оптического отсека	IP53	**Степень защиты отсека ПРА**	IP23
Тип ПРА	Е (электромагнитный источник)	**Тип рассеивателя**	прозрачный
Масса	7 кг	**Габариты ДхШхВ**	385x285x465 мм
Срок службы светильника	10 лет	**Гарантийный срок**	18 мес

Чертеж

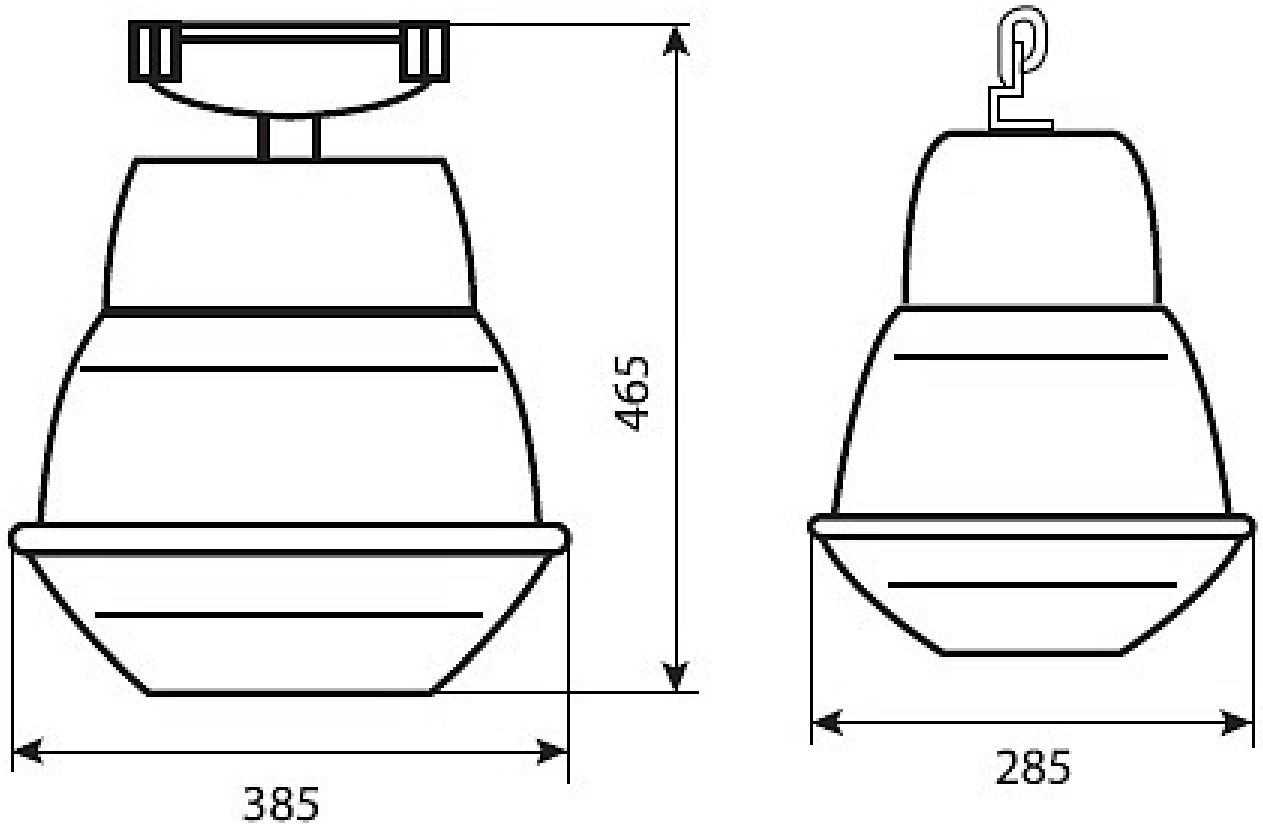

Примеры использования