ГСУ18-100-001 Филиппок : СПЕЦ (с/стеклом трос)

Код 00984

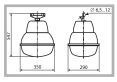

Особенности

- Массовый сегмент. КСС позволяет применять его для специальных задач
- Ударопрочное защитное стекло: светостабилизированный поликарбонат, сохраняет коэффициент пропускания с течением времени
- Корпус-отражатель: алюминиевый с высоким коэффициентом отражения
- Крышка: стальная с порошковым покрытием, устойчивая к агрессивной среде
- Цветовая температура, цветопередача и световой поток определяются лампой. Лампа в комплект поставки не входит.

Цвет

По умолчанию:
Серый

Характеристики

Электрические			
Номинальная мощность	100 Вт	**Напряжение сети**	230 ± 10% В
Частота питания	50±10% Гц	**Коэффициент мощности, не менее**	0,85
Класс защиты от поражения электрическим током	1		
Светотехнические			
Световой поток	8500 лм	**Коэффициент полезного действия**	65 %
Тип КСС	специальная		
Параметры источника света			
Срок службы при температуре 25° С	15000 ч		
Эксплуатационные			
Тип источника света	ДРИ	**Количество основных источников света**	1
Патрон	Е27	**Способ установки светильника**	Подвесной
Климатическое исполнение	УХЛ1	**Степень защиты светильника**	IP53
Степень защиты оптического отсека	IP53	**Степень защиты отсека ПРА**	IP23
Тип ПРА	Е (электромагнитный источник)	**Тип рассеивателя**	прозрачный
Масса	4,7 кг	**Габариты ДхШхВ**	350x290x415 мм
Срок службы светильника	10 лет	**Гарантийный срок**	18 мес

Чертеж

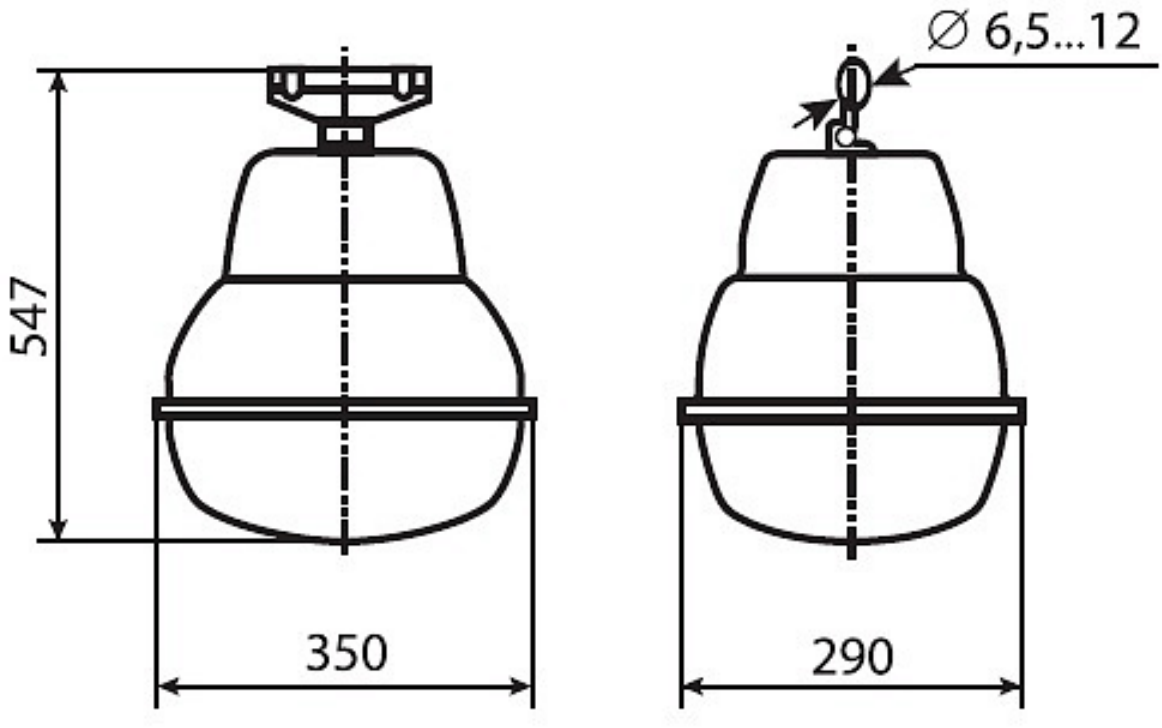

Примеры использования