ЖСУ18-150-001 Филиппок : СПЕЦ (с/стеклом)

Код 01000

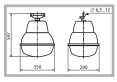

Особенности

- Массовый сегмент. КСС позволяет применять его для специальных задач
- Ударопрочное защитное стекло: светостабилизированный поликарбонат, сохраняет коэффициент пропускания с течением времени
- Корпус-отражатель: алюминиевый с высоким коэффициентом отражения
- Крышка: стальная с порошковым покрытием, устойчивая к агрессивной среде
- Цветовая температура, цветопередача и световой поток определяются лампой. Лампа в комплект поставки не входит.

Цвет

По умолчанию:
Серый

Характеристики

Электрические			
Номинальная мощность	150 Вт	**Напряжение сети**	~230 ± 10% В
Коэффициент мощности, не менее	0,85	**Класс защиты от поражения электрическим током**	1
Светотехнические			
Световой поток	15000 лм	**Коэффициент полезного действия**	75 %
Тип КСС	специальная		
Параметры источника света			
Срок службы при температуре 25° С	20000 ч		
Эксплуатационные			
Тип источника света	ДНаТ	**Количество основных источников света**	1
Патрон	Е40	**Способ установки светильника**	Подвесной
Климатическое исполнение	УХЛ1	**Степень защиты светильника**	IP53
Степень защиты оптического отсека	IP53	**Степень защиты отсека ПРА**	IP23
Тип рассеивателя	прозрачный	**Масса**	5,4 кг
Габариты ДхШхВ	350x290x415 мм		

Чертеж

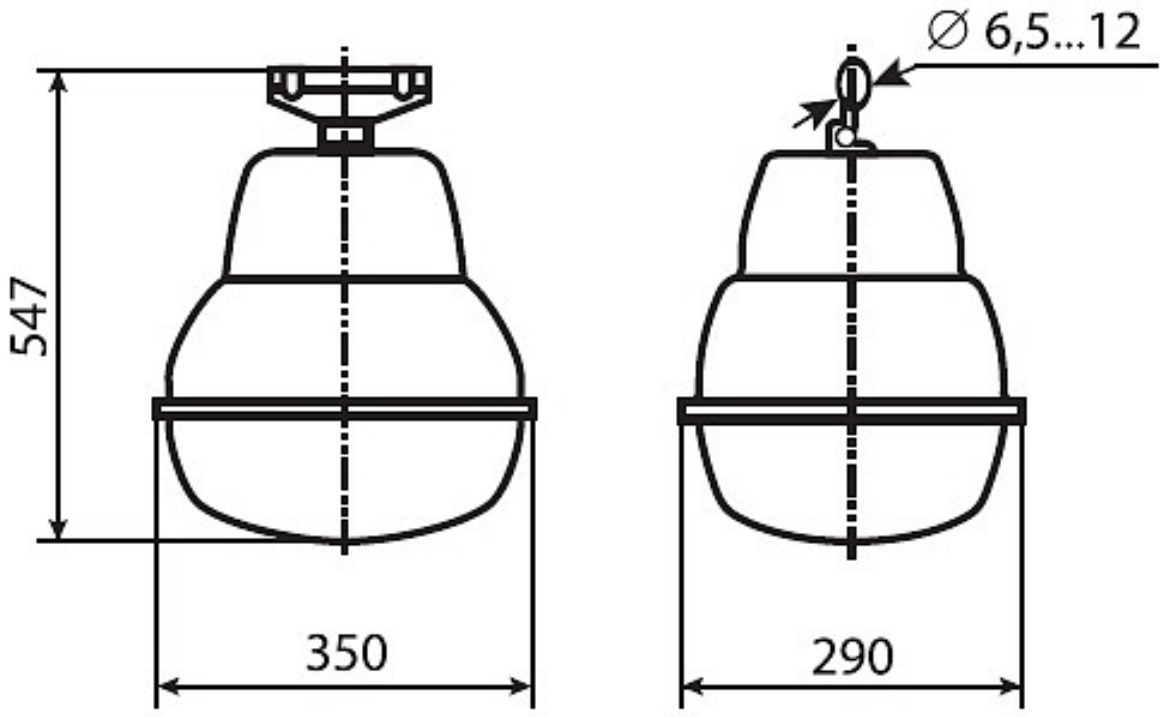

Примеры использования