ДВУ25-24х1.2-002 У1

Код 02157

Особенности

- Потолочный светильник для подземных (и не только) пешеходных переходов
- Антивандальный
- Матовый рассеиватель предотвращает слепящий эффект

Цвет

По умолчанию:
Серый

Характеристики

Электрические			
Номинальная мощность	30 Вт	**Напряжение сети**	~230 ± 10% В
Частота питания	50 ± 10% Гц	**Коэффициент мощности, не менее**	0,95
Класс защиты от поражения электрическим током	1		
Светотехнические			
Световой поток	2146 лм	**Световая отдача светильника**	72 лм/Вт
Диапазон цветовой температуры	5000 K	**Цветопередача**	80
Тип КСС	косинусная		
Параметры источника света			
Срок службы при температуре 25° C	100000 ч		
Эксплуатационные			
Тип источника света	СД	**Количество основных источников света**	1
Способ установки светильника	Встраиваемый	**Климатическое исполнение**	УХЛ1
Степень защиты светильника	IP65	**Степень защиты электрического отсека**	IP65
Степень защиты оптического отсека	IP65	**Тип ПРА**	Блок питания
Тип рассеивателя	призматический	**Масса**	3,7 кг
Габариты ДхВ	350х187 мм	**Срок службы светильника**	10 лет
Гарантийный срок	36 мес		

Чертеж

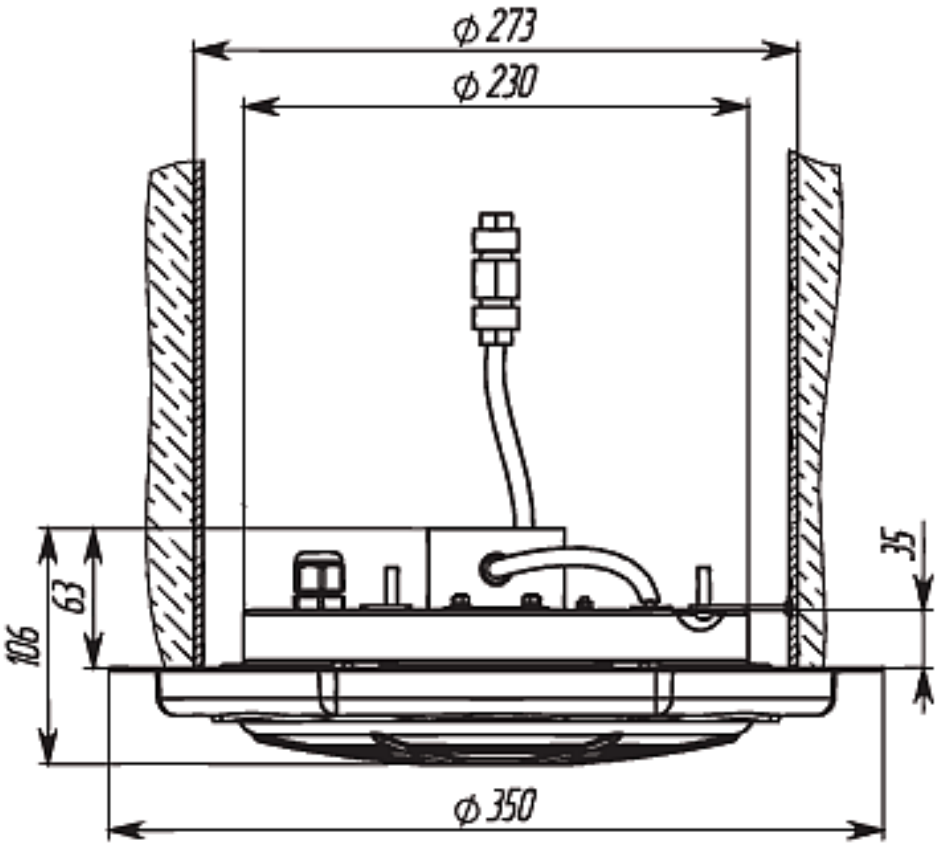

Примеры использования