РВУ25-125-001 (прозрачный)

Код 00267

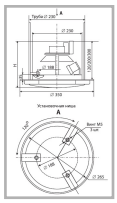

Особенности

- Потолочный светильник для подземных (и не только) пешеходных переходов
- Ударопрочное защитное стекло: светостабилизированный поликарбонат с ребрами жесткости, сохраняет коэффициент пропускания с течением времени
- Корпус: стальной, устойчивый к агрессивной среде
- Отражатель: алюминиевый анодированный, с высоким коэффициентом отражения
- Цветовая температура, цветопередача и световой поток определяются лампой. Лампа в комплект поставки не входит.

Цвет

По умолчанию:
Серый

Характеристики

Электрические			
Номинальная мощность	125 Вт	**Напряжение сети**	230 ± 10% В
Частота питания	50 ± 10% Гц	**Коэффициент мощности, не менее**	0,85
Класс защиты от поражения электрическим током	1		
Светотехнические			
Световой поток	6300 лм	**Коэффициент полезного действия**	29 %
Тип КСС	косинусная		
Эксплуатационные			
Тип источника света	ДРЛ	**Количество основных источников света**	1
Патрон	E27	**Способ установки светильника**	Встраиваемый
Климатическое исполнение	У1	**Степень защиты светильника**	IP20
Степень защиты оптического отсека	IP20	**Тип ПРА**	E (электромагнитный источник)
Тип рассеивателя	призматический	**Масса**	5 кг
Габариты ДхВ	350x300 мм	**Срок службы светильника**	10 лет
Гарантийный срок	24 мес		

Чертеж

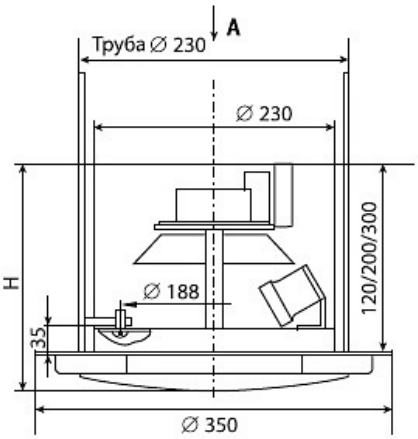

Установочная ниша

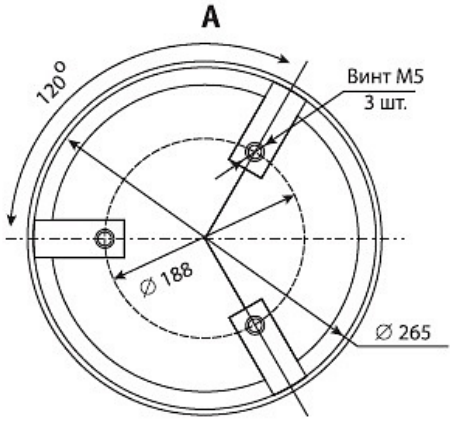

Примеры использования