ЖСП30РуЭк-600-013У5 380В (подвес ригель узкий, без разъема)

Код 03434

Особенности

- Светильник для теплиц и агропромышленности
- Долговечность: металлические детали защищены порошковым покрытием и устойчивы к агрессивной среде
- Отражатель обработан электрохимической полировкой и анодированием, защищен от окисления и коррозии

Характеристики

Электрические			
Номинальная мощность	600 Вт	**Напряжение сети**	380 ± 10% В
Частота питания	50 Гц	**Коэффициент мощности, не менее**	0,9
Класс защиты от поражения электрическим током	1		
Светотехнические			
Световой поток	90000 лм	**Коэффициент полезного действия**	82 %
Диапазон цветовой температуры	1800-2200 K	**Цветопередача**	20-30
Тип КСС	полуширокая		
Эксплуатационные			
Тип источника света	ДНаТ	**Количество основных источников света**	1
Патрон	E40	**Способ установки светильника**	Подвесной
Климатическое исполнение	У5	**Степень защиты светильника**	IP21
Степень защиты оптического отсека	IP21	**Степень защиты отсека ПРА**	IP54
Тип ПРА	E (электромагнитный источник)	**Способ крепления**	подвес ригель узкий
Масса	10,4 кг	**Габариты ДхШхВ**	725x265x245 мм
Срок службы светильника	10 лет	**Гарантийный срок**	18 мес

Чертеж

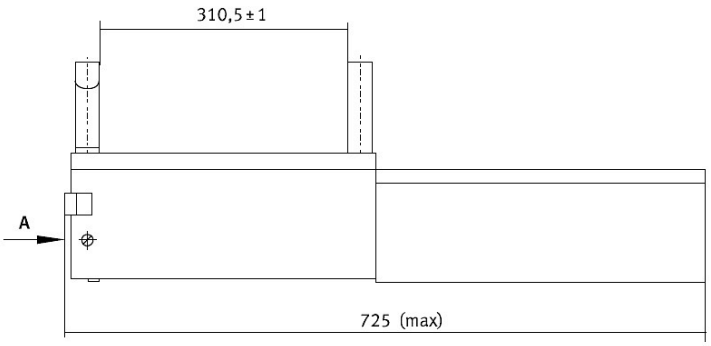

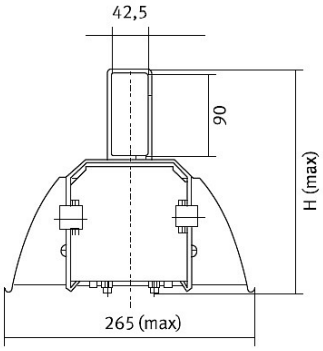

Примеры использования