ЖСП30Т-400-015У5 (подвес на трос)

Код 03465

Особенности

- Светильник для теплиц и агропромышленности
- Долговечность: металлические детали защищены порошковым покрытием и устойчивы к агрессивной среде
- Отражатель обработан электрохимической полировкой и анодированием, защищен от окисления и коррозии

Характеристики

Электрические			
Номинальная мощность	400 Вт	**Напряжение сети**	230 ± 10% В
Частота питания	50 Гц	**Коэффициент мощности, не менее**	0,9
Класс защиты от поражения электрическим током	1		
Светотехнические			
Световой поток	48000 лм	**Коэффициент полезного действия**	90 %
Диапазон цветовой температуры	1800-2200 K	**Цветопередача**	20-30
Тип КСС	полуширокая		
Эксплуатационные			
Тип источника света	ДНаТ	**Количество основных источников света**	1
Патрон	E40	**Способ установки светильника**	Подвесной
Климатическое исполнение	У5	**Степень защиты оптического отсека**	IP21
Степень защиты отсека ПРА	IP54	**Тип ПРА**	E (электромагнитный источник)
Способ крепления	подвес на трос	**Масса**	7,9 кг
Габариты ДхШхВ	740x275x235 мм	**Срок службы светильника**	10 лет
Гарантийный срок	18 мес		

Чертеж

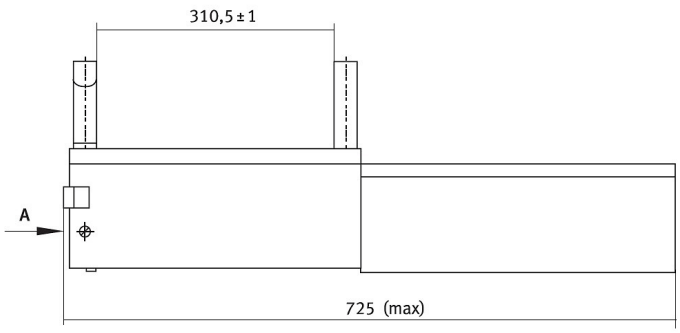

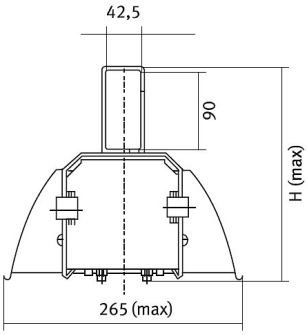

Примеры использования